KUGELHAHN

652-xx R / B

Messing

TECHNISCHE DATEN

Betriebstemperatur :	- 20°C bis max. + 120°C, druckabhängig
Betriebsdruck :	max. PN 40 bar, je nach Nennweite und Betriebstemperatur
Druckluft:	bis max. 10 bar
Anschlußgewinde :	nach DIN EN ISO 228-1
Gehäusematerial :	Messing CW617N vernickelt
Einschraubmuffe :	Messing CW617N vernickelt
Kugel :	Messing CW614N verchromt
Kugeldichtungen :	PTFE
Spindel :	Messing CW614N vernickelt
Spindeldichtungen :	PTFE , O-Ring FKM mit Stopfbuchse
Thermometergriff:	Nylon schwarz, Ring rot oder blau
Fehlergrenze:	Klasse 2 [± 4°C] nach DIN EN 13190

652-xxR = rot
652-xxB = blau



Anschlussgewinde außen / außen

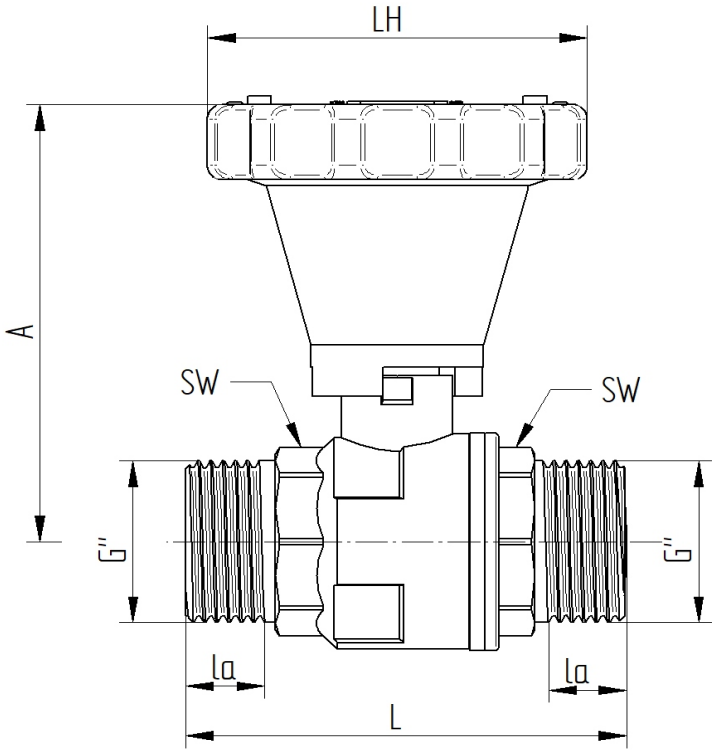

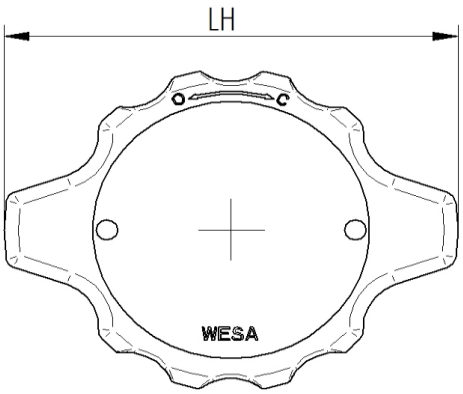

652-07 / -08 / -09

Art.Nr.	G"	øD	L mm	la mm	A mm	LH mm	SW mm	PN bar	Gewicht (gr)
652-05 R/B	3/4"	19	71	14	81	73	32	40	314
652-06 R/B	1"	24	83	17	91	73	40	32	510
652-07 R/B	$1^1/_4$"	32	103	17	101	95	48	25	890
652-08 R/B	$1^1/_2$"	38	106	17	105	95	54	20	1076
652-09 R/B	2"	49,5	123	17	117	95	68	20	1520

09-2026

Maßangaben, sowie Abbildungen sind unverbindlich. Wir behalten uns Änderungen nach dem Stand der Technik vor
WESA-Armaturen GmbH * 73650 Winterbach *Spanninger Straße 5 * Telefon: +49 (0) 7181 404-0 · Telefax: +49 (0) 7181 404-33
www.wesa-armaturen.de e-mail : info@wesa-armaturen.de