KUGELHAHN

650-xx R / B

Messing

TECHNISCHE DATEN

Betriebstemperatur :	- 20°C bis max. + 120°C, druckabhängig
Betriebsdruck :	max. PN 40 bar, je nach Nennweite und Betriebstemperatur
Druckluft:	bis max. 10 bar
Anschlußgewinde :	nach DIN EN ISO 228-1
Gehäusematerial :	Messing CW617N vernickelt
Einschraubmuffe :	Messing CW617N vernickelt
Kugel :	Messing CW614N verchromt
Kugeldichtungen :	PTFE
Spindel :	Messing CW614N vernickelt
Spindeldichtungen :	PTFE , O-Ring FKM mit Stopfbuchse
Thermometergriff:	Nylon schwarz, Ring rot oder blau
Fehlergrenze:	Klasse 2 [± 4°C] nach DIN EN 13190

650-xxR = rot
650-xxB = blau



Anschlussgewinde innen / innen

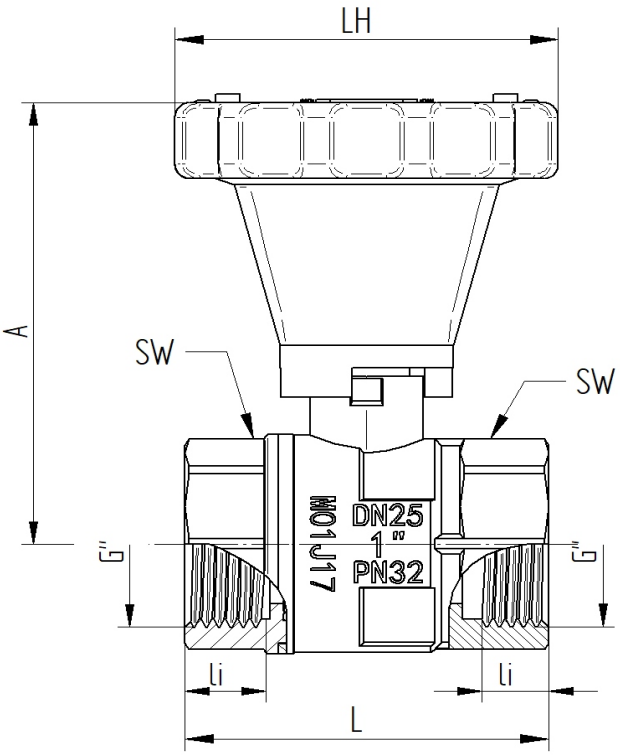

650-07 / -08 / -09

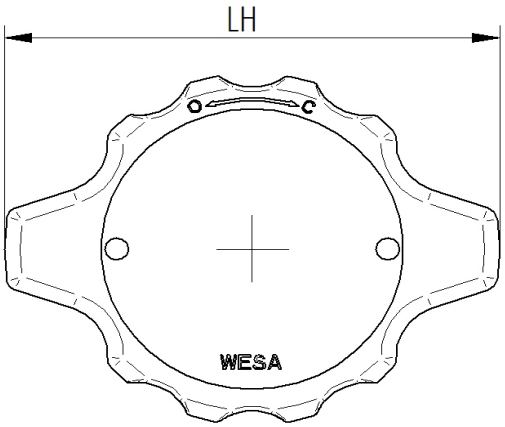

Art.Nr.	G"	DN	øD	L mm	li mm	A mm	LH mm	SW mm	PN bar	Gewicht (g)	Kv-Wert [m³/h]
650-05 R/B	3/4"	20	19	55	12	81	73	32	40	294	23,46
650-06 R/B	1"	25	24	68	15	91	73	40	32	496	38,67
650-07 R/B	$1^1/_4$	32	32	76	14	101	95	48	25	704	52,00
650-08 R/B	$1^1/_2$	40	38	84,5	14	105	95	54	20	918	86,60
650-09 R/B	2"	50	49	106	19	117	95	68	20	1634	150,00

09-2026

Maßangaben, sowie Abbildungen sind unverbindlich. Wir behalten uns Änderungen nach dem Stand der Technik vor
WESA-Armaturen GmbH * 73650 Winterbach *Spanninger Straße 5 * Telefon: +49 (0) 7181 404-0 · Telefax: +49 (0) 7181 404-33
www.wesa-armaturen.de e-mail : info@wesa-armaturen.de