SCHALLDÄMPFER
mit Abluftdrossel

49894061
49894062

TECHNISCHE DATEN

Körper:	Messing
Dichtung:	NBR
Feder:	Edelstahl
Filter:	Sinterbronze
Filtereinheit:	36 µ
Betriabsdruck:	max. 10 bar
Betriebstemperatur:	-20°C bis max. +70°C
Gewinde:	DIN EN ISO 228
Bauart:	Kegeldrossel mit Schalldämpfer Hemmung durch Federkraft
Anwendung:	Abluftdrosselung nach einem Steuerventil

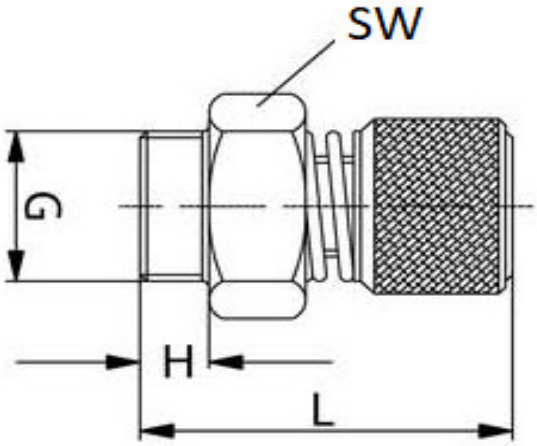

Art. Nr.	G	L	H	SW
49894061	1/8"	28	6	13
49894062	1/4"	30	8	15

12/2021

Maßangaben, sowie Abbildungen sind unverbindlich. Wir behalten uns Änderungen nach dem Stand der Technik vor
WESA-Armaturen GmbH * 73650 Winterbach *Spanninger Straße 5 * Telefon: +49 (0) 7181 404-0 · Telefax: +49 (0) 7181 404-33
www.wesa-armaturen.de e-mail : info@wesa-armaturen.de