5/2 - 3/2 WEGE MAGNETVENTIL
Namur

498920
63/28/30
/03/04

230 V AC / 24 V DC / 110 V AC / 24 V AC

TECHNISCHE DATEN

Spannung:	230V A / 24V DC
Anschluss :	G 1/4"
Arbeitsdruck:	1,5 bis 8 bar
Betriebstemperatur:	-5 °C bis +60 °C
Gehäuse:	Aluminium eloxiert, Stahl rostfrei
Dichtmaterial:	NBR
Elektrischer Anschluss:	Gerätesteckdose gemäß EN 175301-803 (PG9 Form B)
Steuerart:	vorgesteuert
Leistungsaufnahme:	AC = 5,0 VA / DC = 3,0 W
Medium:	gefilterte, geölte Druckluft
Schutzart:	IP 65
Kabelanschluss:	DIN-Stecker
Schaltfrequenz:	5/sec.
Reaktionszeit:	0,05 sec.
Lebensdauer:	10 Mio. Schaltzyklen

Bauart und Funktion

Vorgesteuerter 3/2-5/2-Wegeschieber mit Gewindeanschlüssen und Lochbild nach NAMUR.

Einschalten durch Dauersignal, beim Ausschalten stellt der Druck den Kolben zurück. Handhilfsbetätigung standardmäßig enthalten

Durch im Lieferumfang enthaltene Adapterplättchen kann sowohl eine 3/2- als auch eine 5/2-Wegefunktion des Ventils gewählt werden.

Durch das Umdrehen der Dichtung kann das Ventil zwischen 5/2-Wege und 3/2-Wege-Funktion umgestellt werden.

Art. Nr.	Art.Nr. alt	Spannung
49892063	9.250M	230 V AC
49892028	9.251M	24 V DC
49892030	9.253M	24 V AC

Umschalten auf 3/2-Wege-Funktion

49892003	9.240M	230 V AC
49892004	9.241M	24 V DC

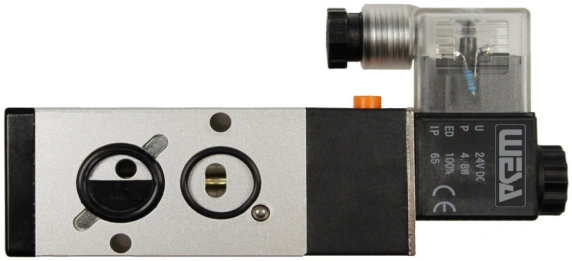

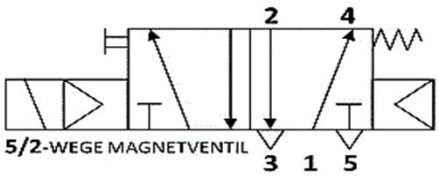

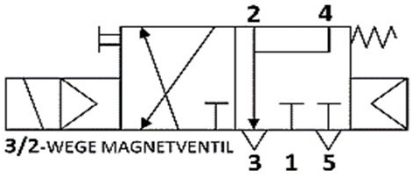

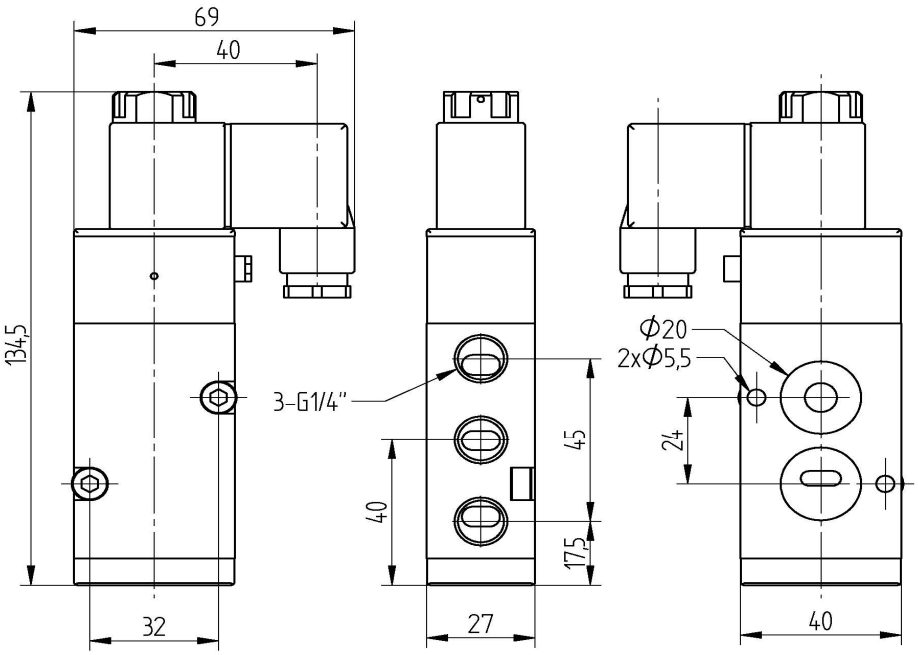

04/2022

WESA-Armaturen GmbH * 73650 Winterbach *Spanninger Straße 5 * Telefon: +49 (0) 7181 404-0 · Telefax: +49 (0) 7181 404-33
www.wesa-armaturen.de e-mail : info@wesa-armaturen.de